HMF 340-K

- power to lift.

Grue 340-K HMF à deux bras articulés repliables

Une grue robuste et polyvalente avec une grande flexibilité

- Conception compacte avec encombrement réduit pour une bonne utilisation de la surface au plancher.
- Une petite grue ayant les atouts d'une grosse grue.
- Disponible avec trois extensions hydrauliques et rallonges manuelles.
- Équipée d'une biellette qui offre une hauteur sous crochet aussi élevée que possible près de la colonne et dans les positions de flèche à longues portées.
- Conception fiable et robuste.
- Disponible avec radiocommande en option.
- Disponible avec 2 distributeurs supplémentaires pour benne preneuse et rotator.

Classe B2		340-K1	340-K2	340-K3
Moment de levage	tm	3,2	3,2	3,2
Portée hydraulique	m	4,4	5,7	7,1
Couple de rotation	kgm	550	600	600
Angle de rotation	°	370	370	370
Hauteur sur châssis	mm	1591	1591	1591
Largeur, grue repliée standard	mm	1700	1700	1700
Largeur, grue repliée supplémentaire	mm	2000	2000	2000
Longueur sans garnies	mm	516	516	516
Entraxe maxi, stabilisateurs standard	mm	3300	3300	3300
Entraxe maxi, stabilisateurs super D	mm	3900	3900	3900
Poids sans stabilisateurs	kg	418	468	508
Poids des stabilisateurs standard	kg	72	72	72
Pression de travail	MPa	22,0	24,0	24,0
Débit de pompe maxi	l/min	15	15	12
Puissance nécessaire	kW	5,5	6,0	5,0
Capacité du réservoir d'huile, (séparé)	l	20	20	20

HMF 340-K1

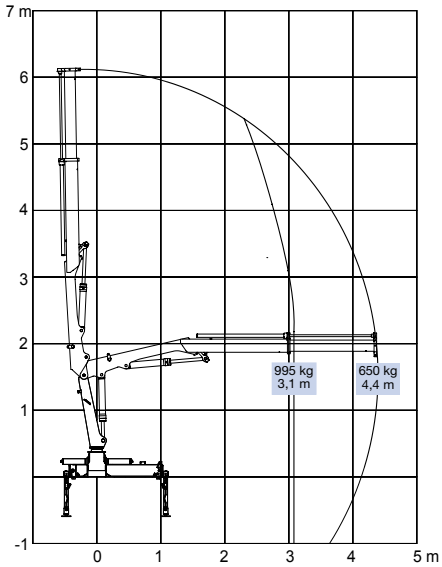

HMF 340-K2

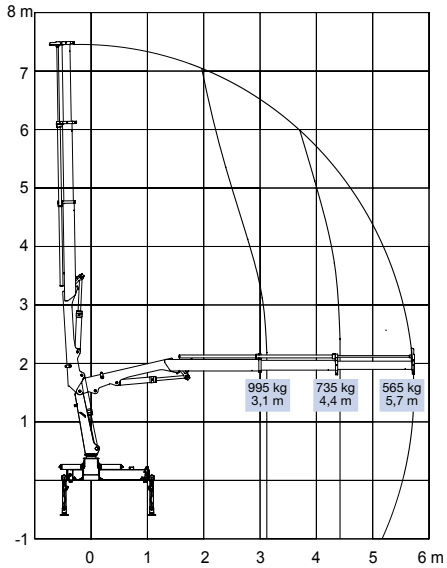

HMF 340-K3

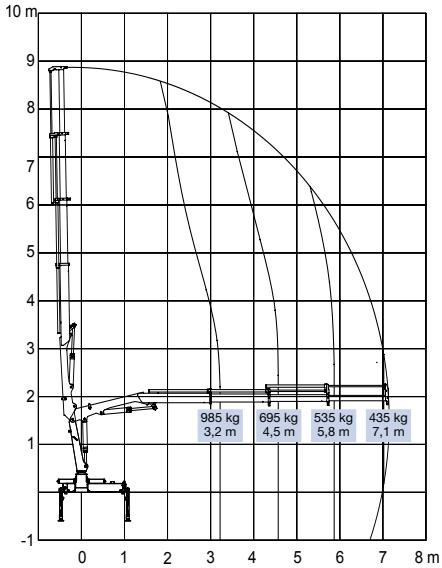

340-K1

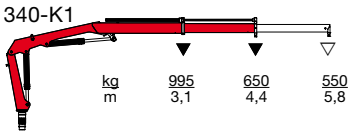

340-K2

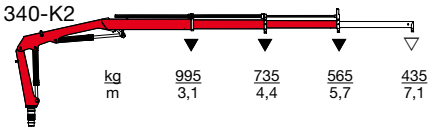

340-K3

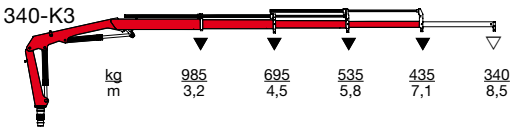

▼ Capacité de levage sans rallonges manuelles
▽ Capacité de levage avec rallonges manuelles

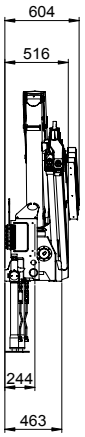

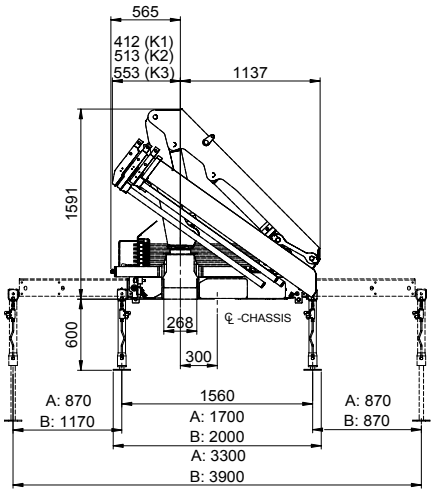

A = Entraxe maxi = 3.300
B = Entraxe maxi = 3.900

Z008079-4

Document non-contractuel

Højbjerg Maskinfabrik A/S • Oddervej 200 • DK-8270 Højbjerg
Tel.: +45 8627 0800 • Fax: +45 8627 0744 • info@hmf.dk
www.hmf.dk